Datablad

Varenummer: 2301080311
Beskrivelse: E+G Håndhjul
VRU.250+I

Mål

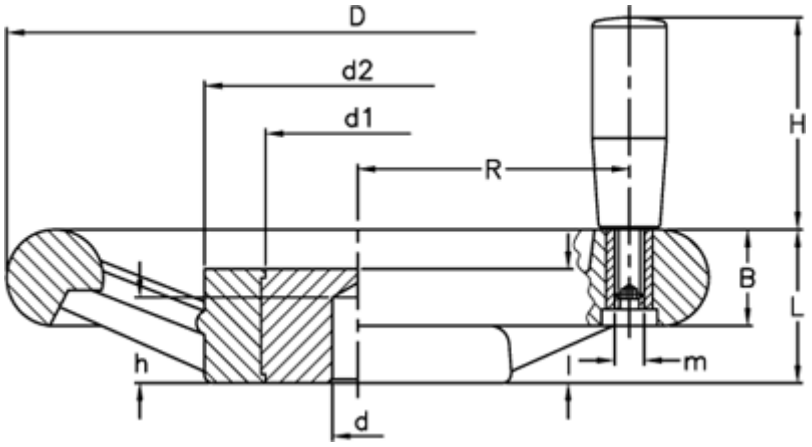

B	= 30	l	= 30
C (N*m)	= 650	L	= 49
D	= 249	L (J)	= 25
d1	= 68	m	= M10
d2	= 105	R	= 99
d H9	= 12		
H	= 80		
h	= 22		

Dokumenter, målskitser og brochurer af enhver slags kan indeholde fejl for hvilke Brd. Klee A/S ikke hæfter.